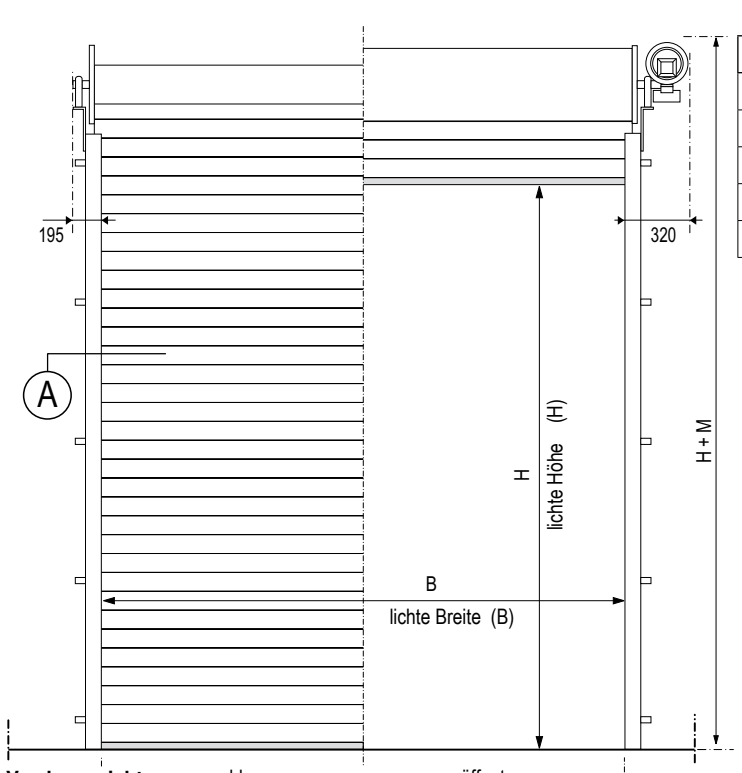

Totale Höhe	
H=6000	M=910
H=5000	M=870
H=4000	M=830
H=3000	M=780
H=2000	M=710

Vorderansicht geschlossen geöffnet

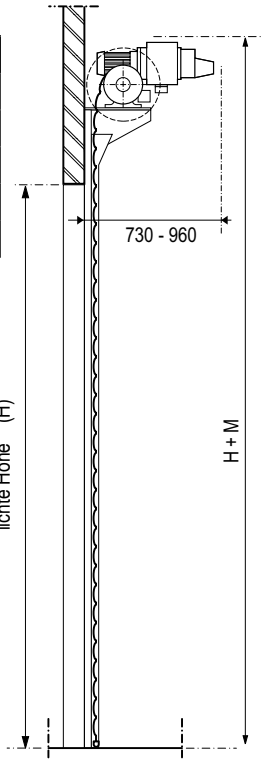

Vertikalschnitt

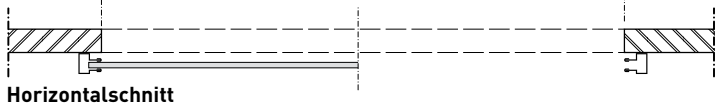

Horizontalschnitt

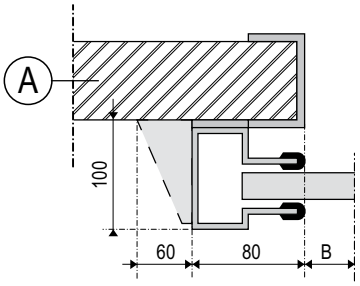

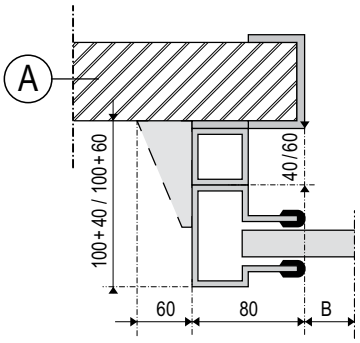

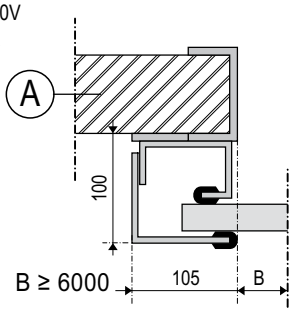

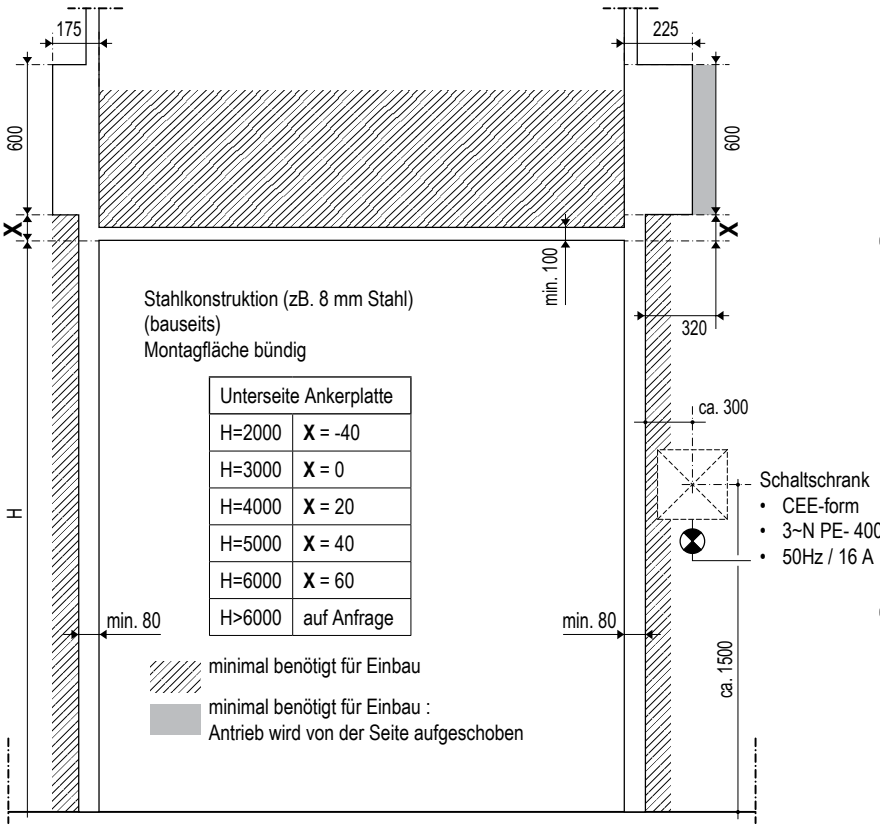

Unterseite Ankerplatte	
H=2000	**X** = -40
H=3000	**X** = 0
H=4000	**X** = 20
H=5000	**X** = 40
H=6000	**X** = 60
H>6000	auf Anfrage

bauseitige Leistungen