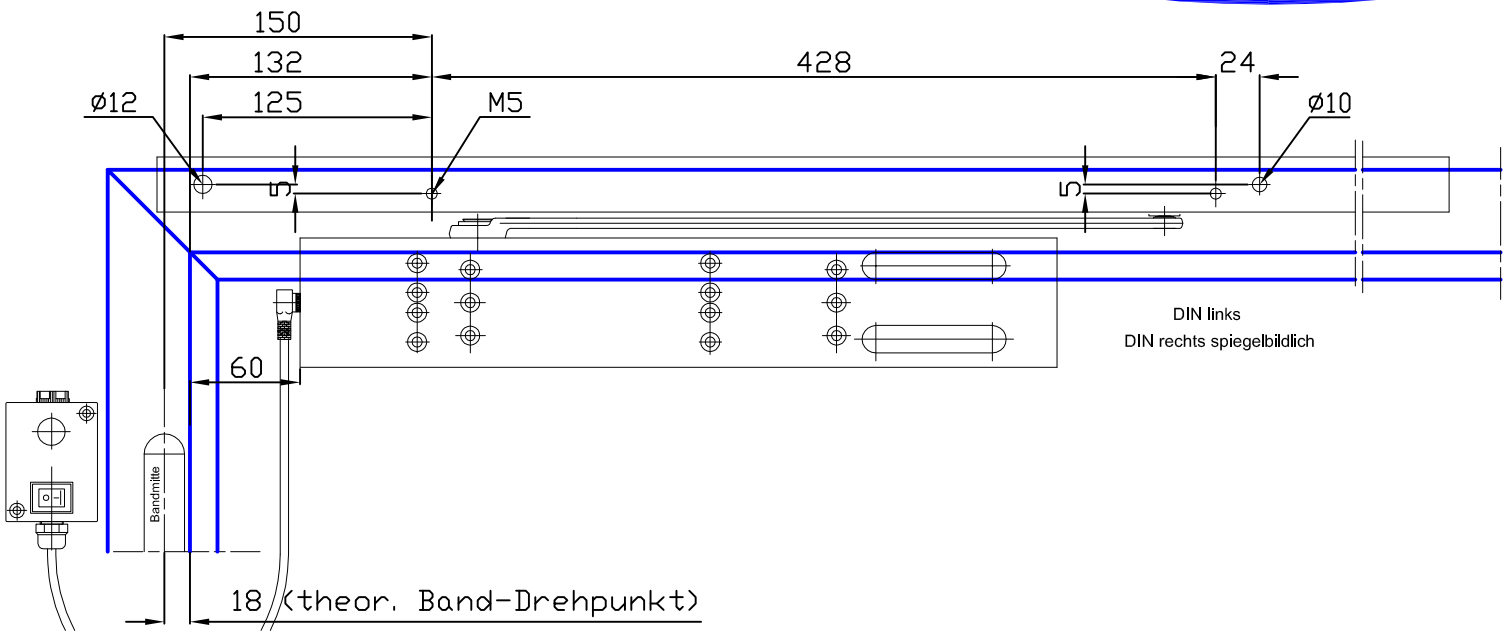


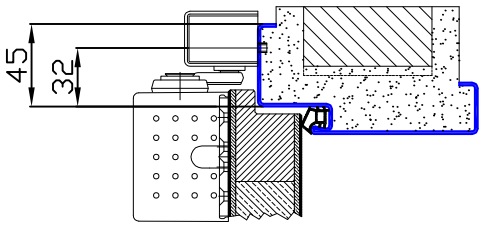


Standardausführung
Mit Spiegelverbreiterung auf der Falzseite

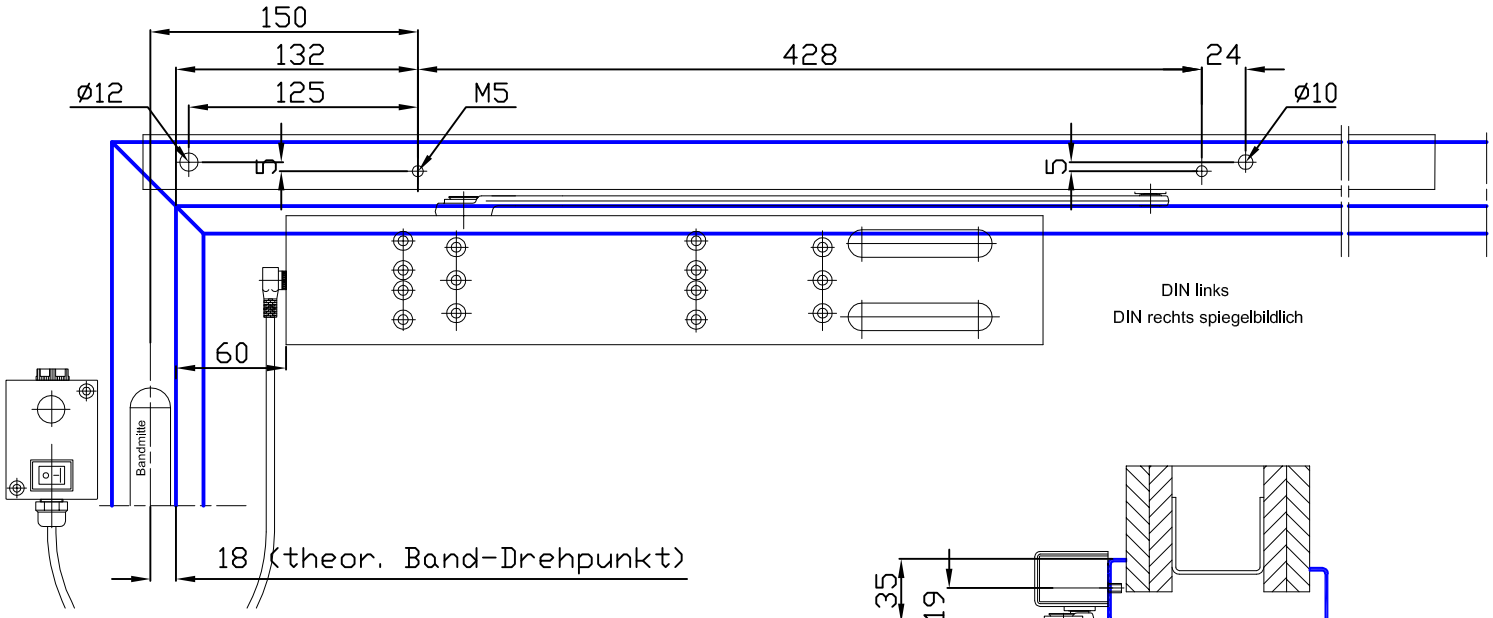


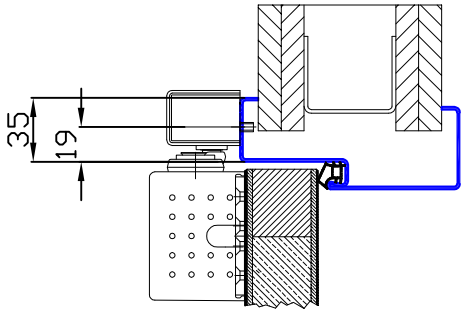


Standardausführung
Mit Spiegelverbreiterung auf der Falzseite

| | |
|---|---|
| Obentürschließer mit Gleitschiene | |
| Anhang | |
| DORMA TS 99 FLR-K | A 02.01.10.3-00 |